ANGELO PO - FORNO A CONVEZIONE ELETTRICO 6 X 1/1 GN
FC611E - 23-03-2007 »

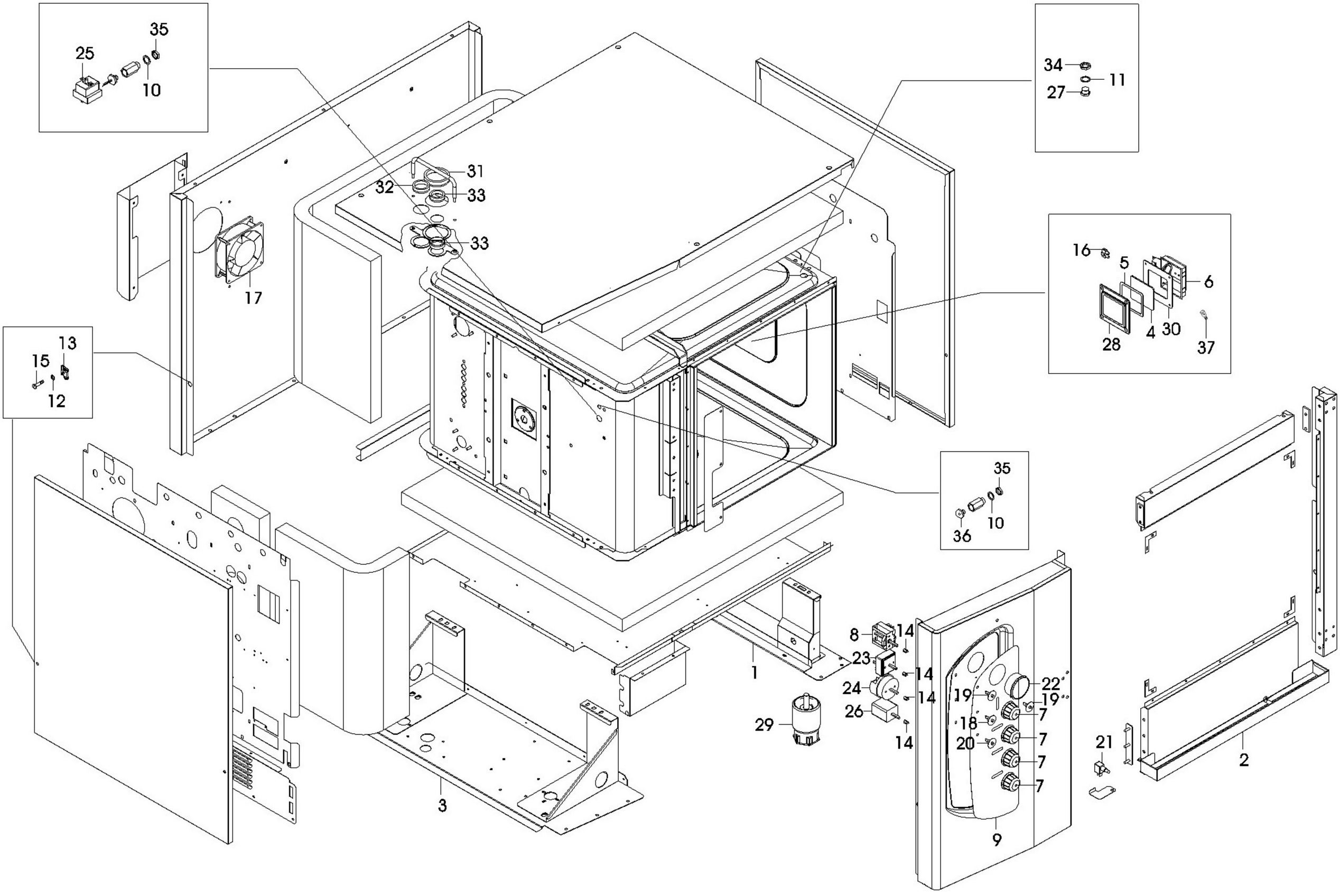

ANGELO PO - FORNO A CONVEZIONE ELETTRICO 6 X 1/1 GN
FC611E - K000110 - GRUPPO PORTA - 23-03-2007 »

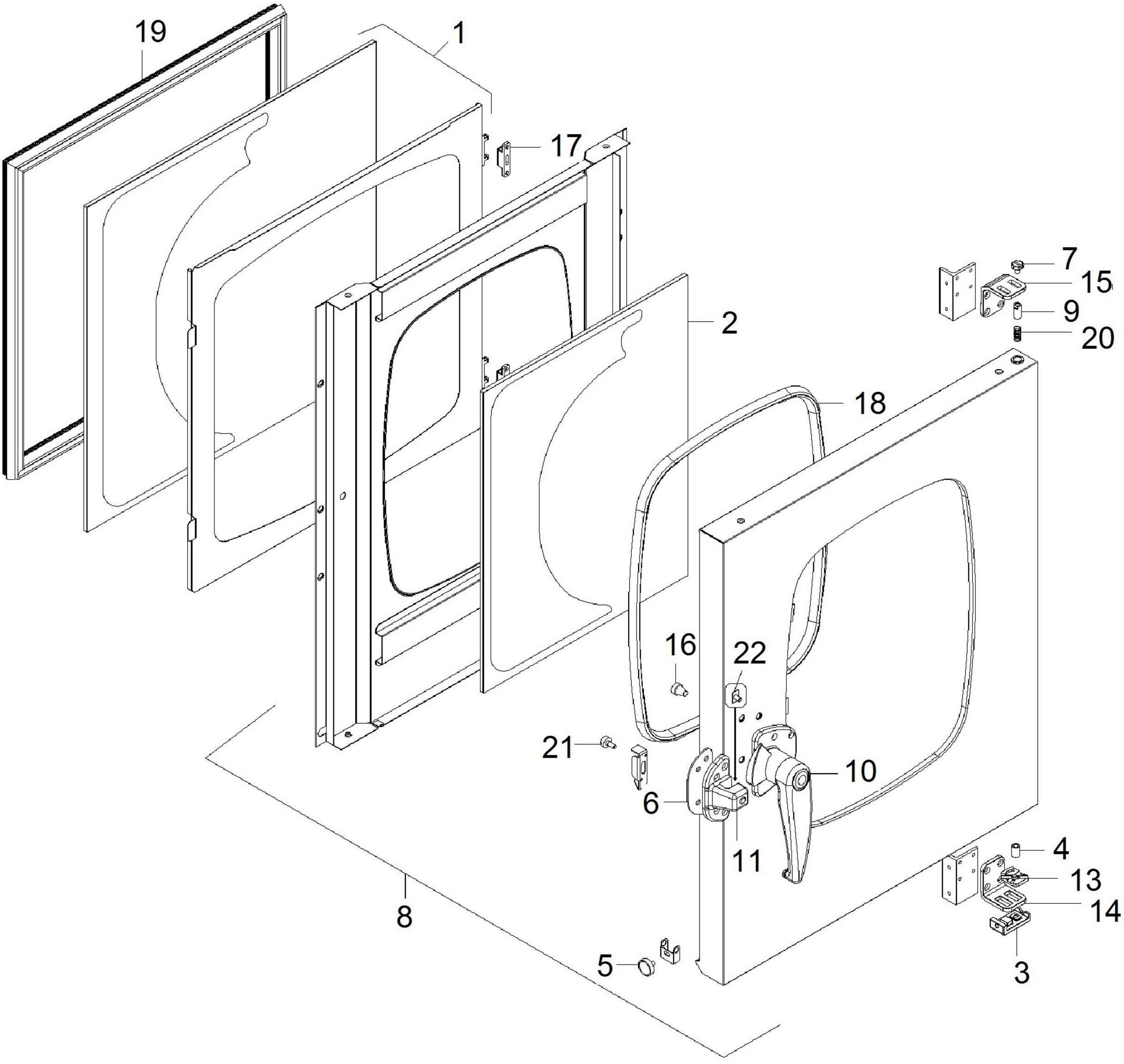

ANGELO PO - FORNO A CONVEZIONE ELETTRICO 6 X 1/1 GN
FC611E - K000670 - M.ALIM.ACQUA-SCARICO - 23-03-2007 »

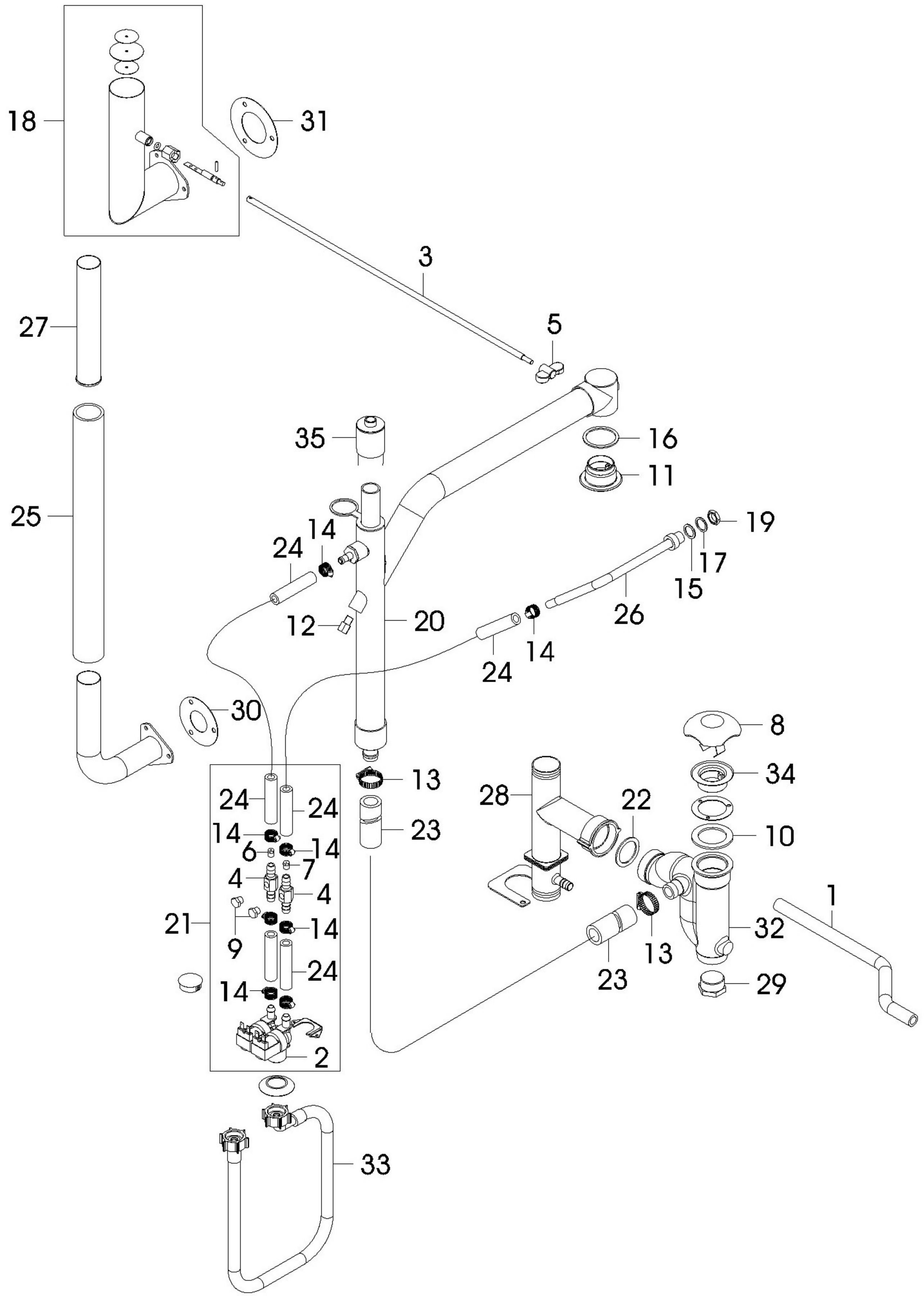

ANGELO PO - FORNO A CONVEZIONE ELETTRICO 6 X 1/1 GN
FC611E - K000680 - GR. MOTORE + VENTOLA - 23-03-2007 »

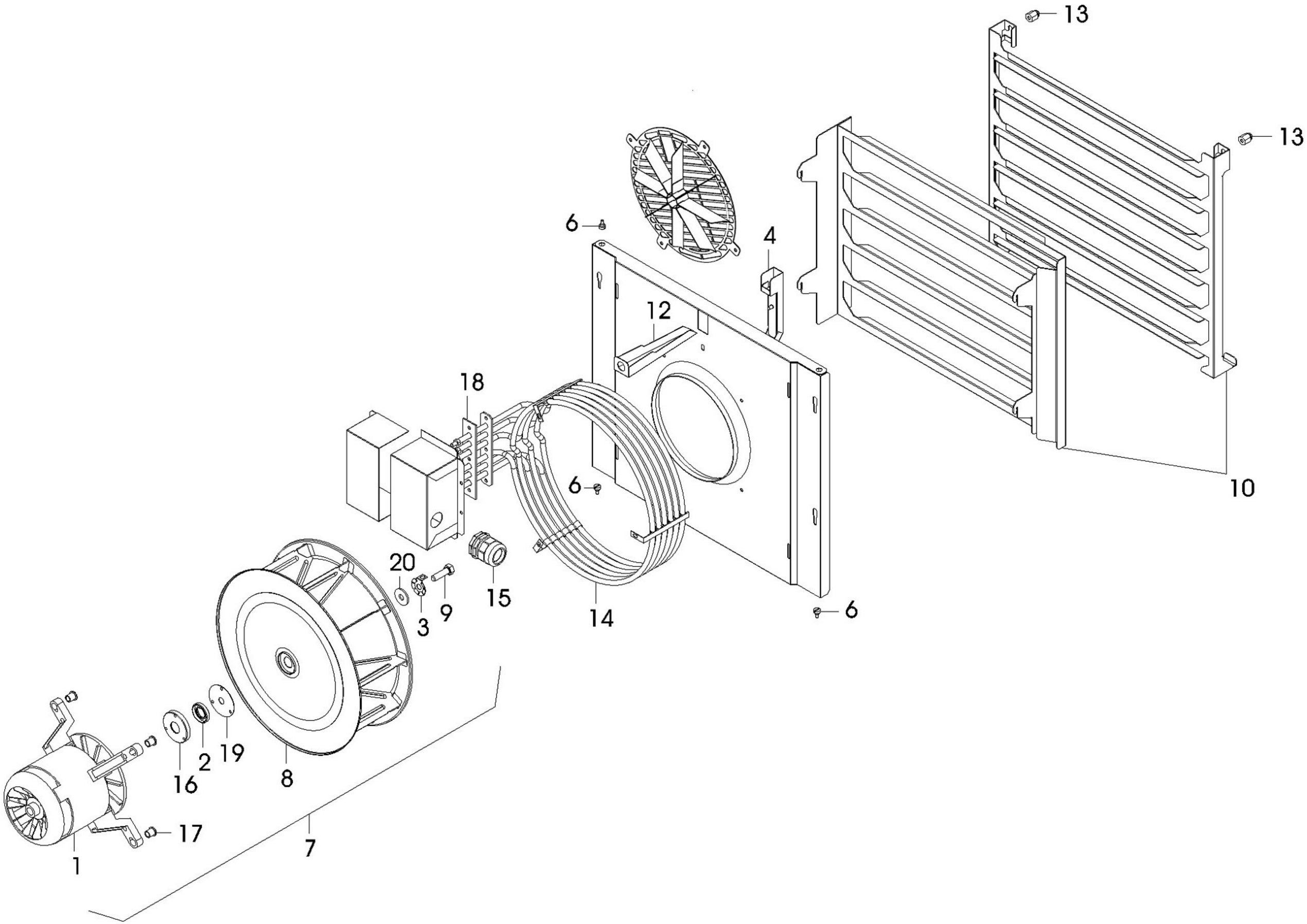

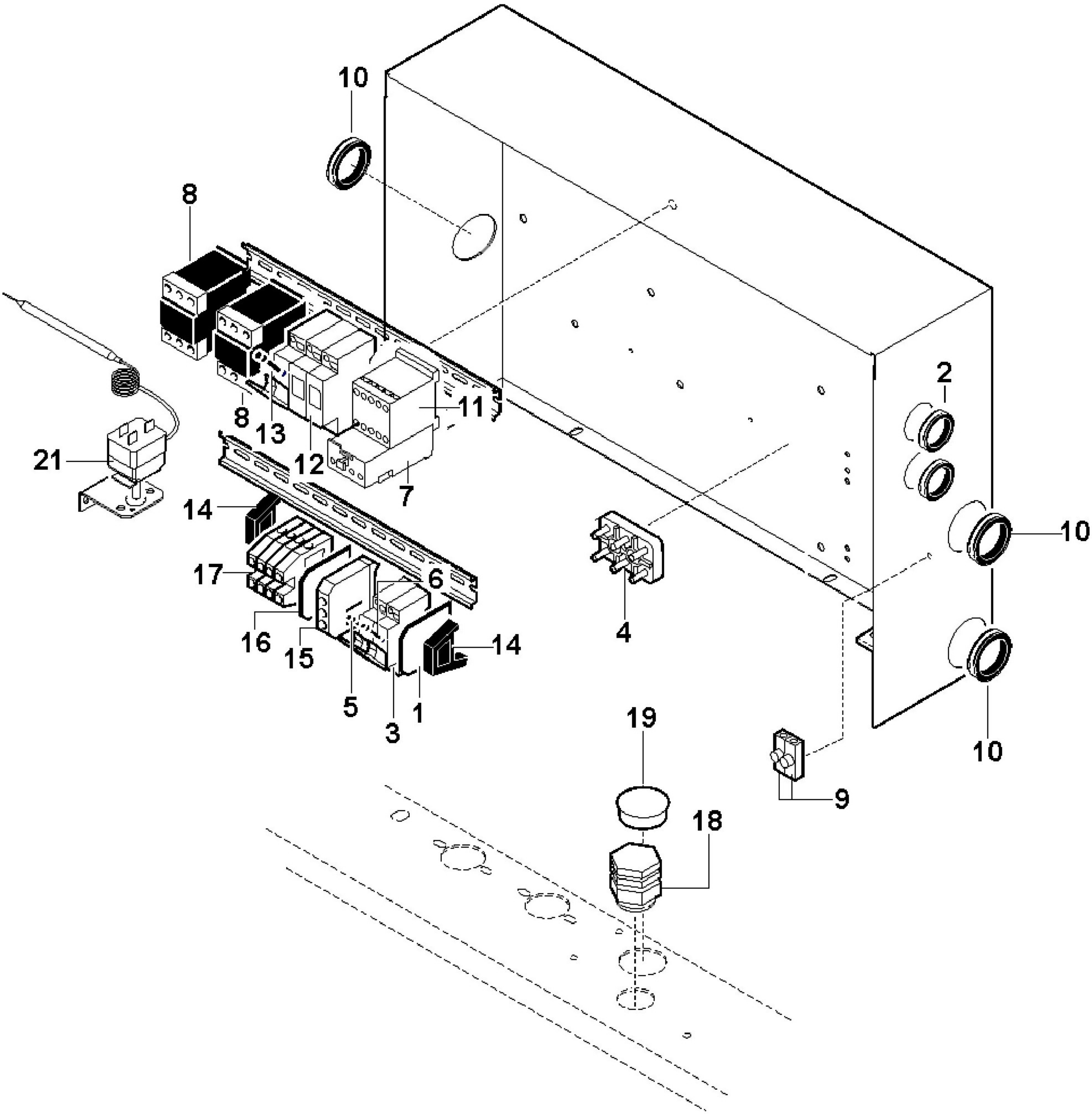
10
8
8
13
12
11
7
21
14
17
6
16
15
5
3
1
14
4
2
10
10
19
18
9